平成22年度　東京都高等学校総合体育大会兼国体選手選考会

☆…ベスト4、○…ベスト8、△…ベスト16、□…2日目出場

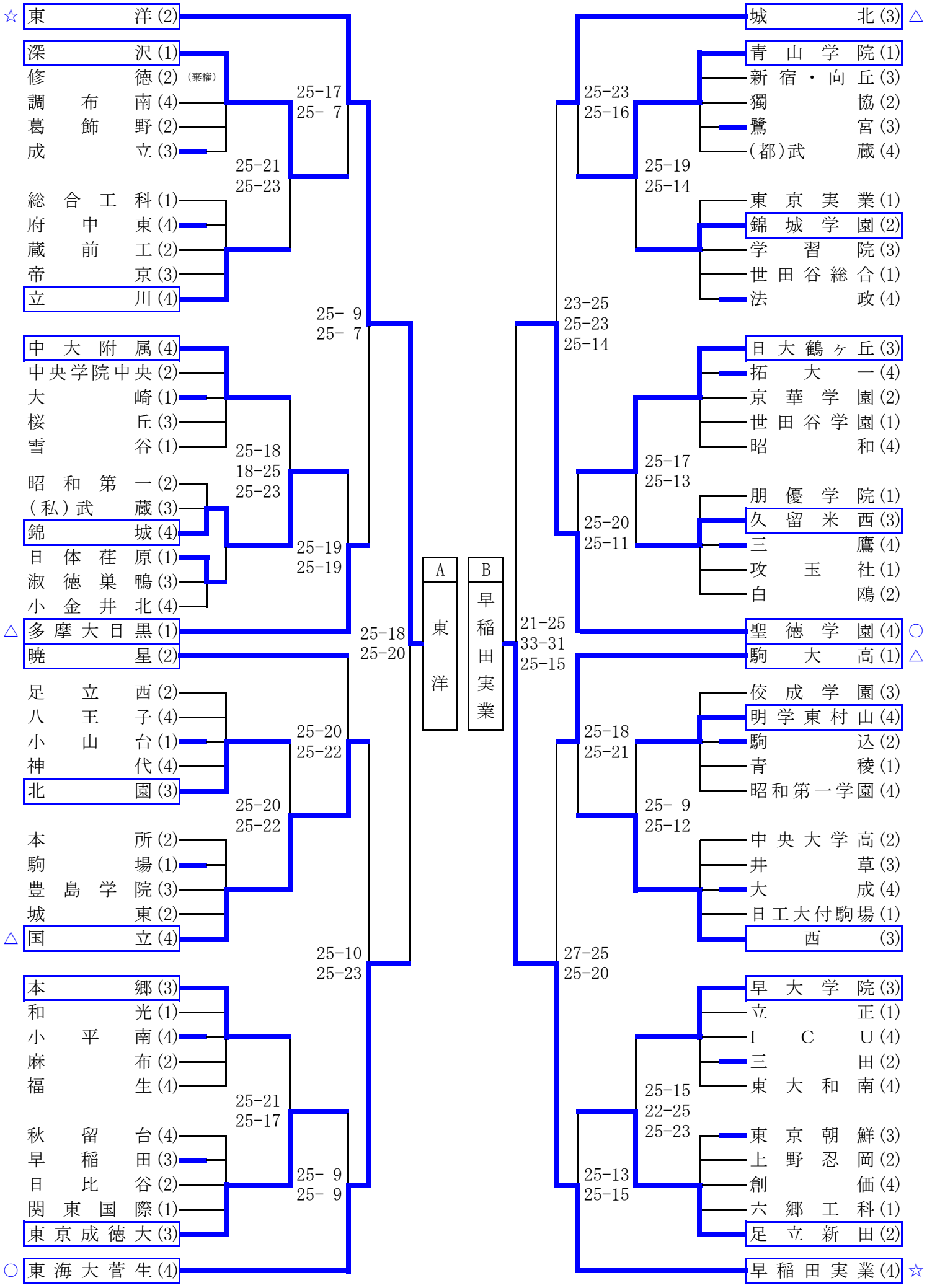

平成22年度　東京都高等学校総合体育大会兼国体選手選考会

☆…ベスト4、○…ベスト8、△…ベスト16、□…2日目出場

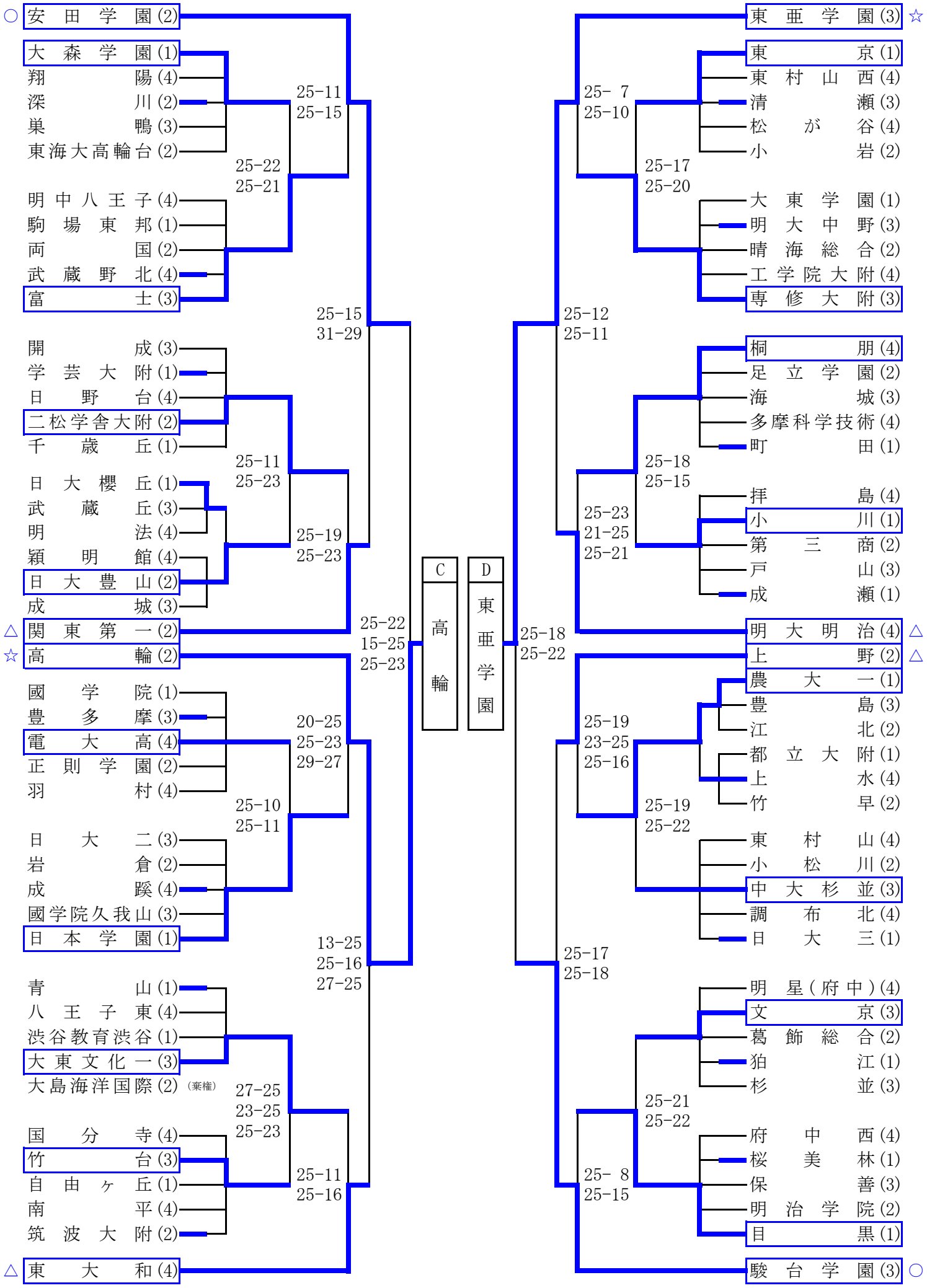

平成22年度　東京都高等学校総合体育大会兼国体選手選考会
第3日目　6／27　リーグ戦

A	東　洋	(3)	C	高　輪	(2)
B	早稲田実業	(4)	D	東亜学園	(3)

	Aコート				Bコート			
第1試合	東洋	対	早稲田実業		東亜学園	対	高輪	
	2	25 − 14 25 − 14	0		2	25 − 17 25 − 9	0	
第2試合	東洋	対	高輪		東亜学園	対	早稲田実業	
	2	25 − 16 25 − 7	0		2	25 − 22 25 − 19	0	
第3試合	東洋	対	東亜学園		早稲田実業	対	高輪	
	2	25 − 19 25 − 20	0		2	25 − 15 25 − 16	0	

順位		東洋	東亜学園	早稲田実業	高輪	勝	敗	セット率	得点率
1	東洋		○ 2−0	○ 2−0	○ 2−0	3	0	−	−
2	東亜学園	× 0−2		○ 2−0	○ 2−0	2	1	−	−
3	早稲田実業	× 0−2	× 0−2		○ 2−0	1	2	−	−
4	高輪	× 0−2	× 0−2	× 0−2		0	3	−	−

最終順位

★	1	東洋 (2)	9	多摩大目黒 (1)
★	2	東亜学園 (3)	10	明大明治 (4)
	3	早稲田実業 (4)	11	駒大高 (1)
	4	高輪 (2)	12	東大和 (4)
	5	東海大菅生 (4)	13	国立 (4)
	6	駿台学園 (3)	14	上野 (2)
	7	聖徳学園 (4)	15	城北 (3)
	8	安田学園 (2)	16	関東第一 (2)

備考 順位は最終日のリーグ戦と2日目までのトーナメント戦の結果により決定します。
★はインターハイ出場のチームです。
また、上記の16チームが11月14日に行われる全日本バレーボール高等学校選手権大会一次予選に出場します。