平成24年度　　新人大会(決勝大会)

2/17
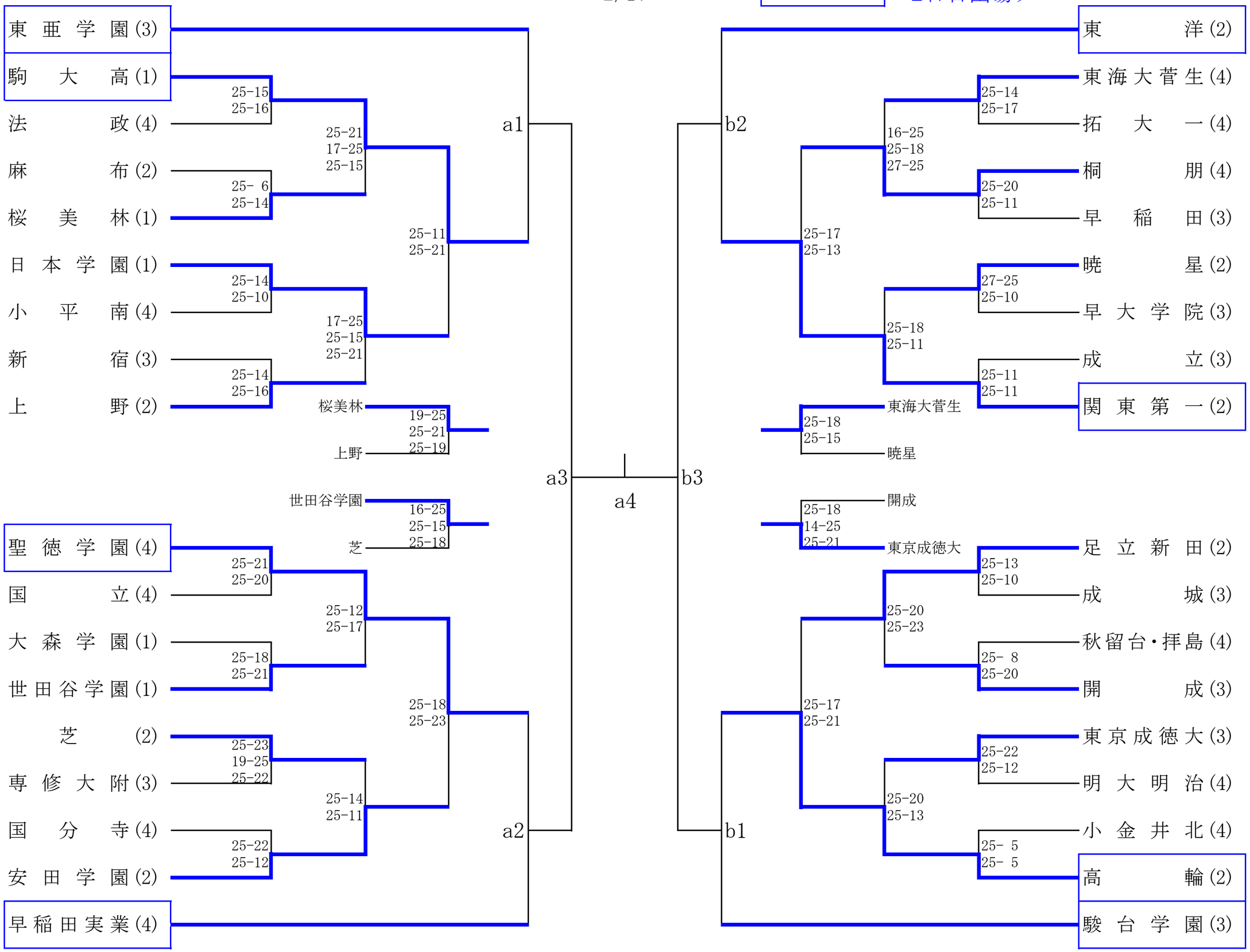
…2日目出場チーム