平成25年度　東京都高等学校総合体育大会兼国体選手選考会

☆…ベスト4、○…ベスト8、△…ベスト16、□…2日目出場

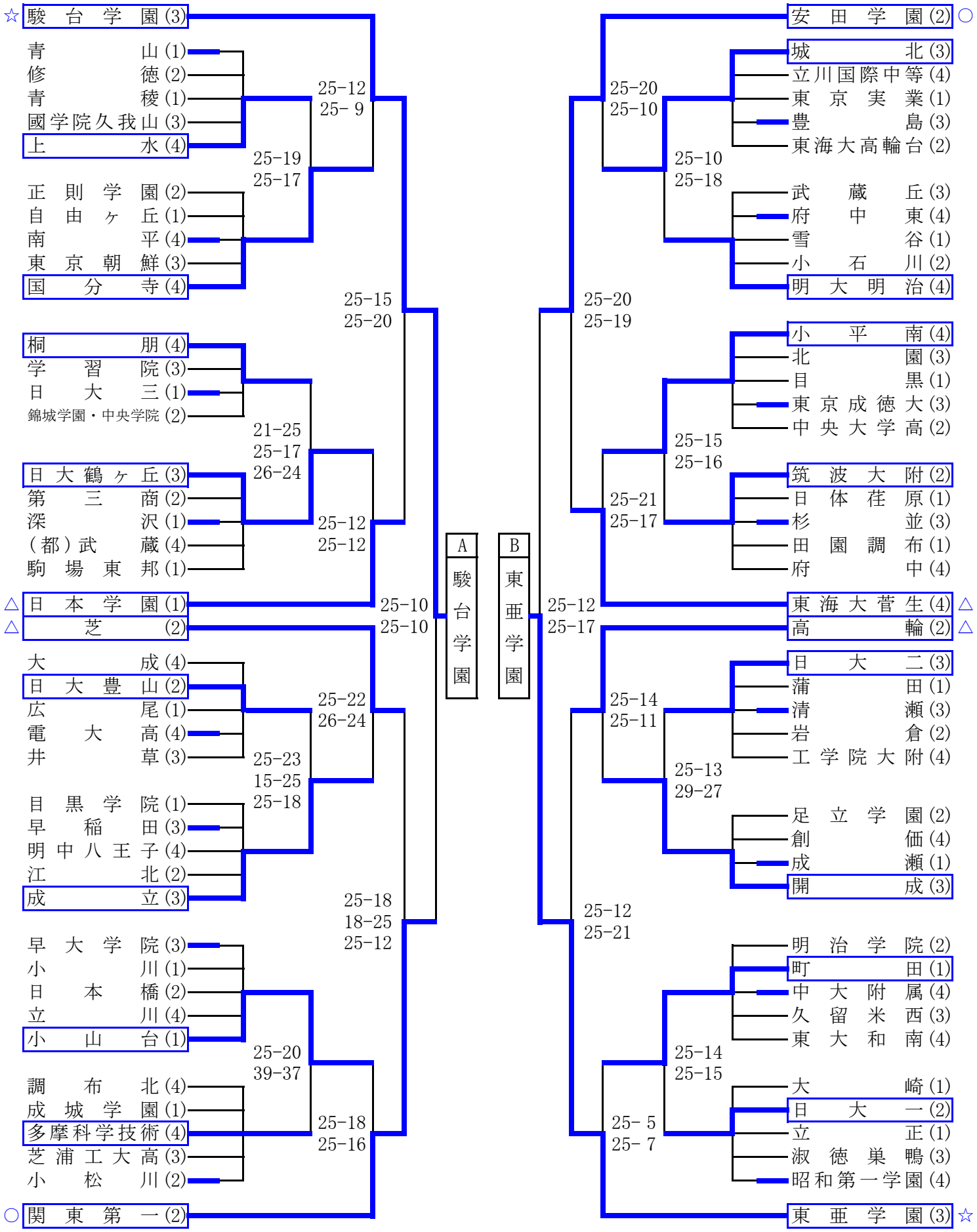

平成25年度　東京都高等学校総合体育大会兼国体選手選考会

☆…ベスト4、○…ベスト8、△…ベスト16、□…2日目出場

☆早稲田実業(4)
専修大附(3)
駒場(1)
本所(2)
調布南(4)
狛江(1)
昭和(4)
竹台(3)
八王子東(4)
世田谷総合(1)
城東(2)
△多摩大目黒(1)
竹早(2)
明大中野(3)
八王子(4)
深川(2)
本郷(3)
和光(1)
練馬工(3)
明星(府中)(4)
大森学園(1)
○上野(2)
学芸大附(1)
暁星(2)
帝京(3)
青山学院(1)
松が谷(4)
九段中等(2)
神代(4)
西(3)
渋谷教育渋谷(1)
日野台(4)
千歳丘(1)
羽村(4)
大泉桜(3)
東京(1)
二松学舎大附(2)
墨田川(2)
東大和(4)
鷺宮(3)
駒場学園(1)
成城(3)
△聖徳学園(4)

25-5 / 25-13
25-19 / 25-17
25-12 / 25-13
25-14 / 25-20
19-25 / 25-15 / 29-27
25-14 / 25-17
25-21 / 25-20
25-14 / 18-25 / 25-12
25-16 / 23-25 / 25-22
25-18 / 25-23
25-10 / 25-13

C 早稲田実業

D 東洋

25-12 / 25-15

駒大高(1)○
拓大一(4)
日大櫻丘(1)
中大杉並(3)
麻布(2)
豊島学院(3)
関東国際(1)
秋留台・拝島(4)
巣鴨(3)
駒込(2)
武蔵野北(4)
世田谷学園(1)
成蹊(4)
京華学園(2)
新宿(3)
穎明館(4)
日工大付駒場(1)
小金井北(4)
大東文化一(3)
六郷工科(1)
獨協(2)
桜美林(1)△
足立新田(2)△
農大一(1)
足立西(2)
大森(1)
保善(3)
府中西(4)
(私)武蔵(3)
攻玉社(1)
(棄権) 郁文館(2)
国立(4)
錦城(4)
文京(3)
忍岡(2)
戸山(3)
國学院(1)
東京学園(1)
両国(2)
福生(4)
富士(3)
法政(4)
東洋(2)☆

25-14 / 25-17
25-19 / 23-25 / 25-17
25-13 / 25-16
25-16 / 25-27 / 25-19
25-18 / 25-16
25-15 / 25-15
25-18 / 25-23
25-12 / 25-20
13-25 / 25-21 / 25-22
25-7 / 25-11

平成25年度　東京都高等学校総合体育大会兼国体選手選考会
第3日目　6／23　リーグ戦

会場:中央大学附属高等学校

A	駿　台　学　園	(3)
B	東　亜　学　園	(3)
C	早　稲　田　実　業	(4)
D	東　　洋	(2)

	Aコート	Bコート
第1試合	駿台学園　対　東亜学園	早稲田実業　対　東　洋
	{ － － － }	{ － － － }
第2試合	駿台学園　対　早稲田実業	東亜学園　対　東　洋
	{ － － － }	{ － － － }
第3試合	駿台学園　対　東　洋	東亜学園　対　早稲田実業
	{ － － － }	{ － － － }

※試合間に60分の休憩が入ります

順位		駿台学園	東亜学園	早稲田実業	東　洋	勝	敗	セット率	得点率
	駿台学園								
	東亜学園								
	早稲田実業								
	東　洋								