令和8年度　関東大会東京都予選会

2日目　3日目　2日目

…2日目出場

- 駿台学園(3)
- 八王子東(4)
- 紅葉川(2)
- 成立学園(3)
- 創価(4)
- 青井(2)
- 日大櫻丘(1)
- 雪谷(1)
- 城東(2)
- 佼成学園(3)
- 正則学園(2)
- ＩＣＵ(4)
- 成瀬(1)
- 日体大荏原(1)
- 早稲田実業(4)
- 大崎(1)
- 深川(2)
- 穎明館(4)
- 上水(4)
- 第五商業(4)
- 攻玉社(1)
- 桜美林(1)
- 國学院(1)
- 府中西(4)
- 法政(4)
- 大東文化一(3)
- 立正(1)
- 上野(2)
- 日大豊山(2)
- 筑波大附(2)
- 目黒学院(1)
- 八王子(4)
- 高輪(2)
- 成城(3)
- 拓大一(4)
- 南平(4)
- 目黒日大(1)
- 目黒(1)
- 拝島(4)
- 東京成徳大(3)
- 工芸(2)
- 足立西(2)
- 桜町(1)
- 葛西南(2)
- 羽村(4)
- 松が谷(4)
- 國学院久我山(3)
- 竹早(2)
- 墨田川(2)
- 立川(4)
- 立川国際中等(4)
- 明星(府中)(4)
- 東海大高輪台(2)

- 日大三(1)
- 東海大菅生(4)
- 麻布(2)
- 町田(1)
- 帝京(3)
- 六郷工(1)
- 小石川中等(2)
- 芝(2)
- 東京立正(3)
- 学芸大附(1)
- 大森(1)
- 武蔵野大学(3)
- 日本橋(2)
- 深沢(1)
- 小山台(1)
- 渋谷教育渋谷(1)
- 青山学院(1)
- 武蔵丘(3)
- 大成(4)
- 中大杉並(3)
- 板橋(3)
- 成蹊(4)
- 東京科学大附(2)
- 清瀬(3)
- 篠崎(2)
- 本所(2)
- 城北(3)
- 大森学園(1)
- 小川(1)
- 都市大等々力(1)
- 錦城学園(2)
- 東京実業(1)
- 駒場東邦(1)
- つばさ総合(1)
- 農芸(3)
- 足立(2)
- 駒込(2)
- 多摩工(4)
- 白鴎(2)
- 開成(3)
- 世田谷学園(1)
- 明治学院(2)
- 成城学園(1)
- 赤羽北桜(3)
- (都)武蔵(4)
- 京華学園(2)
- 豊島学院(3)
- 田無(3)
- 杉並(3)
- 広尾学園小石川(2)
- 郁文館(2)
- 鷺宮(3)
- 文京(3)
- 駒大高(1)

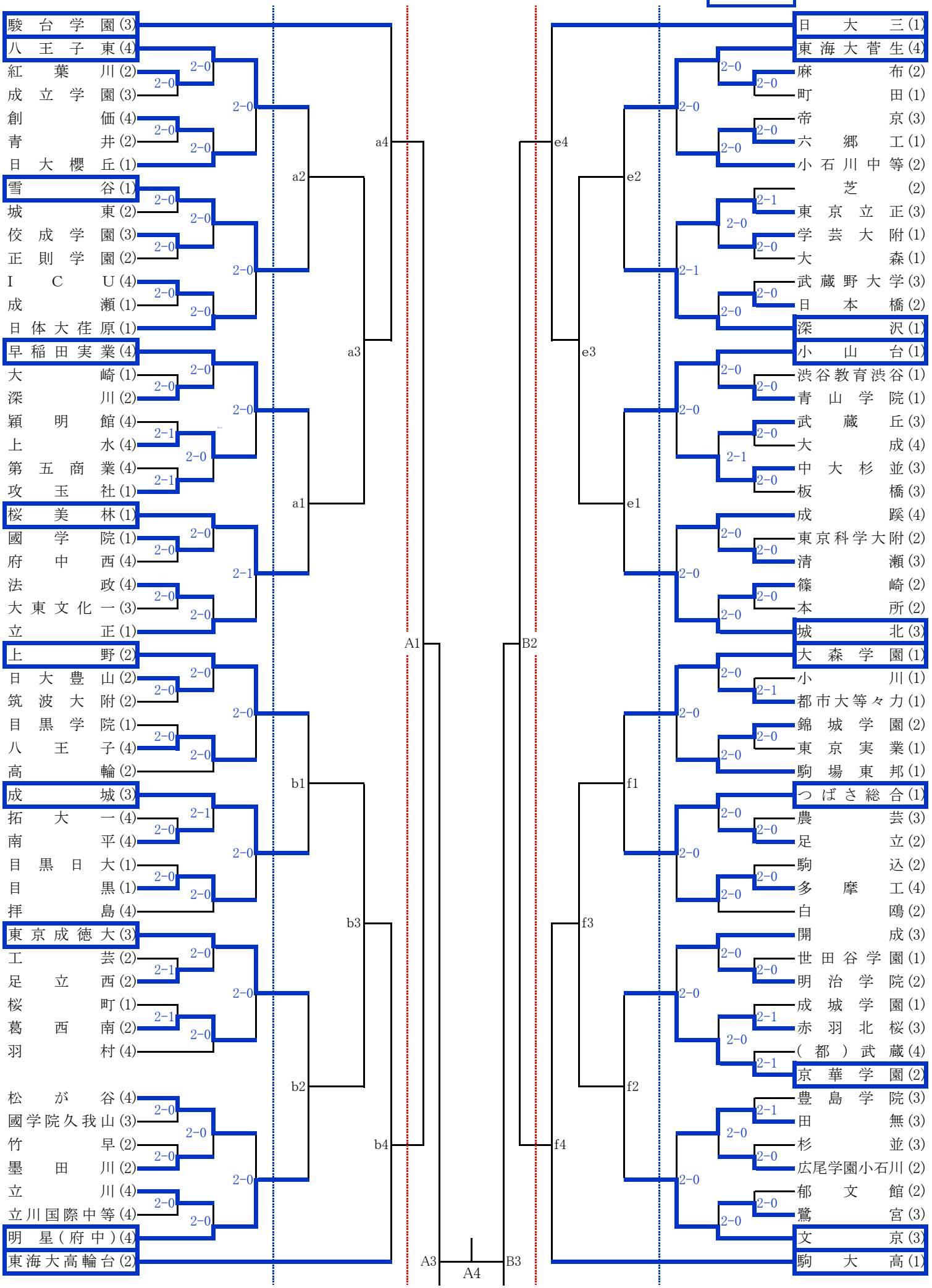

令和8年度　関東大会東京都予選会

2日目　3日目　2日目
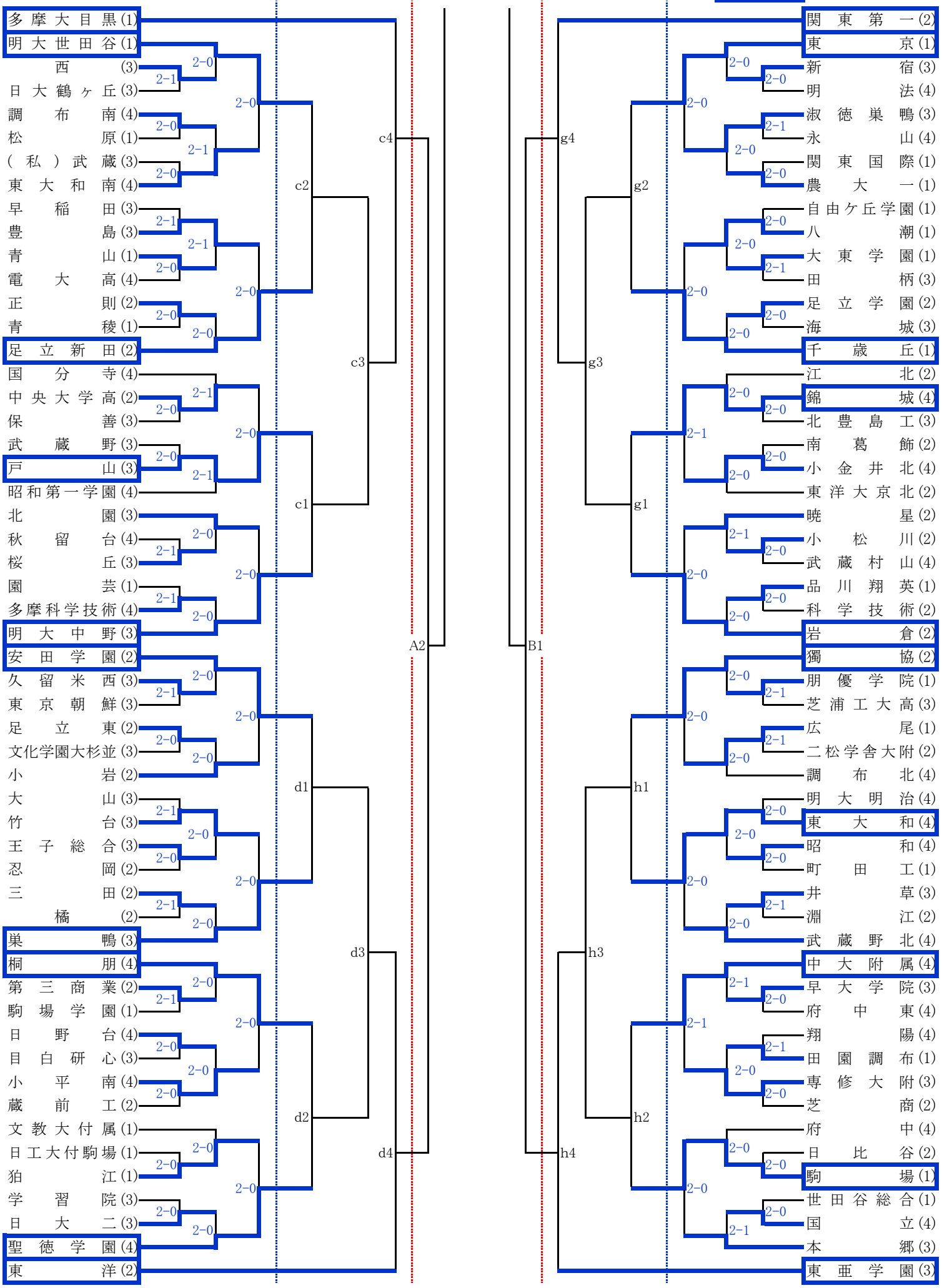
…2日目出場